男子ダブルス ベスト 16

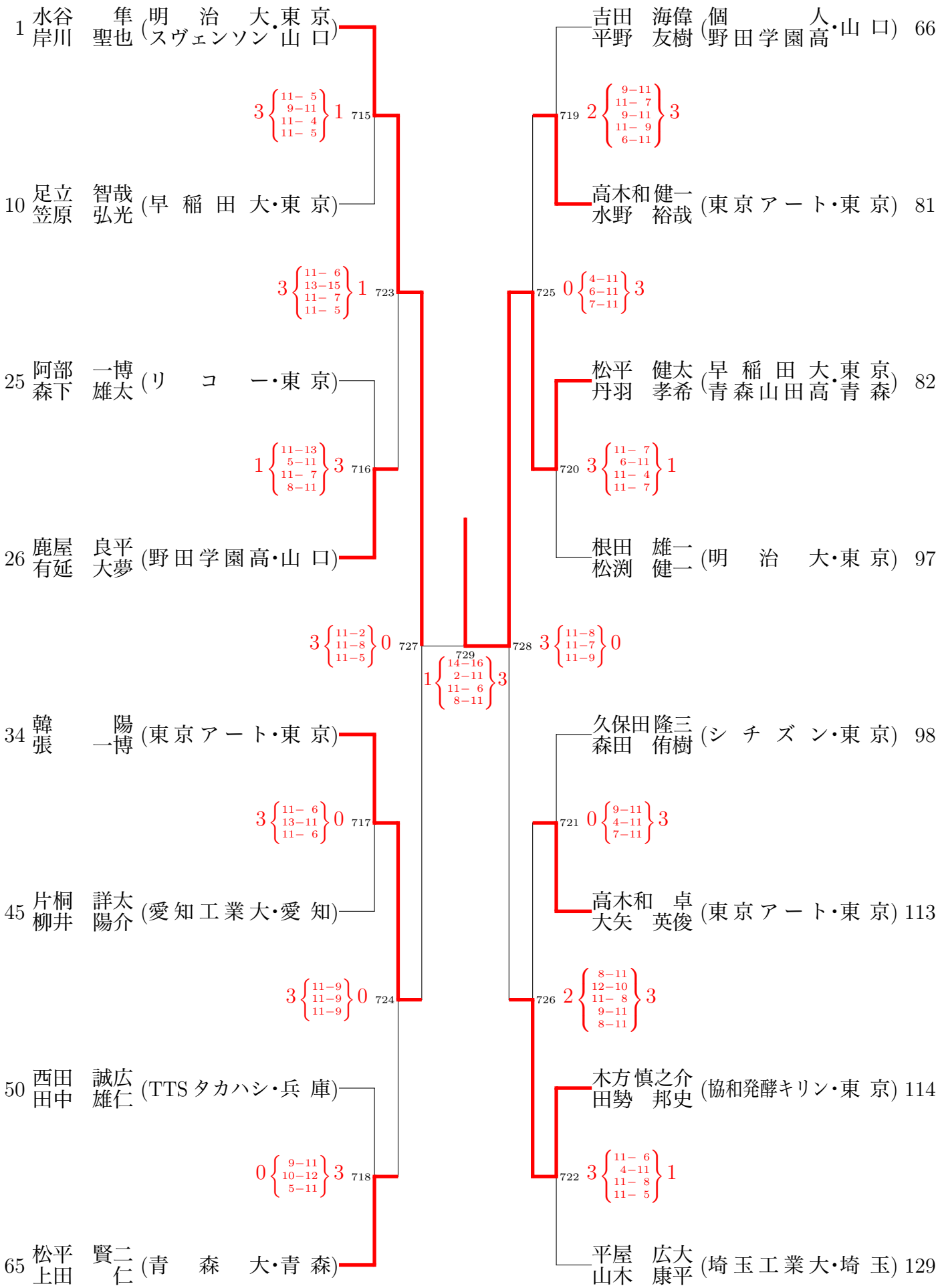

平成 23 年 1 月 22 日 14 時 55 分 現在

Copyright© (財) 日本卓球協会・新潟大学